RAINHA

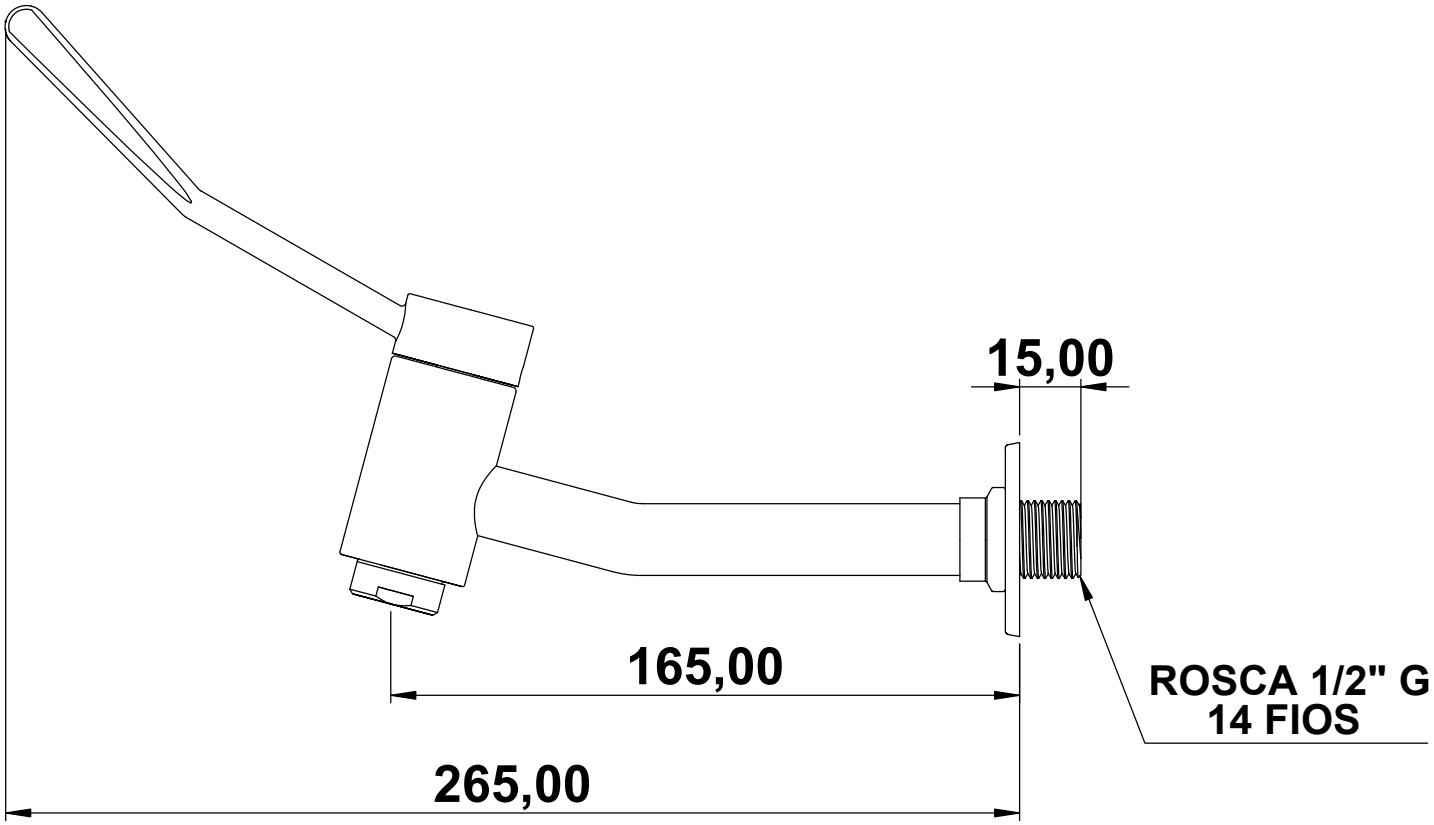

CORPO: METAL
AREJADOR: FIXO
MECANISMO DE VEDAÇÃO: 1/4 VOLTA
PESO APROXIMADO: 0,340 grs