RAINHA

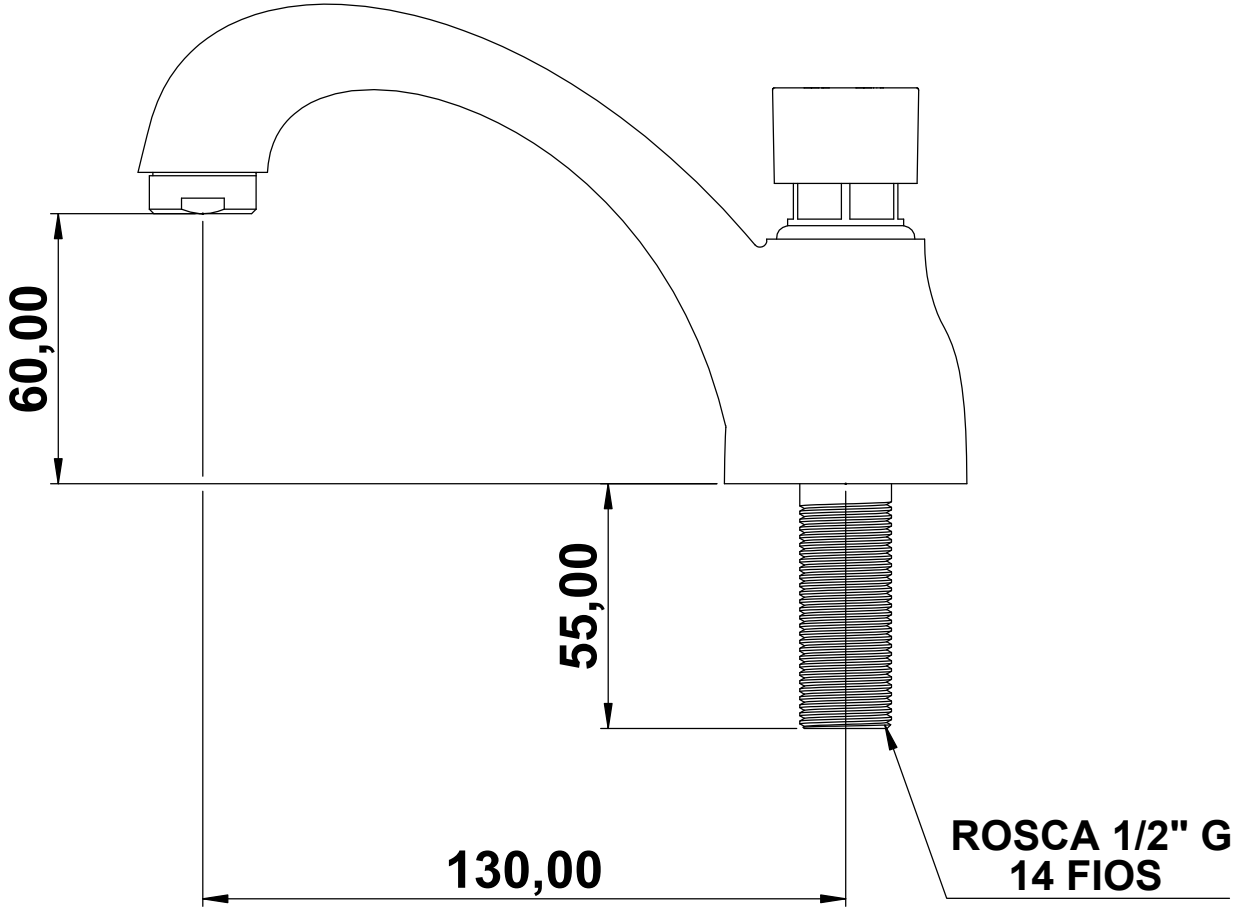


**CORPO: METAL**
**AREJADOR: FIXO**
**MECANISMO DE VEDAÇÃO: AUTOMÁTICO, BOTÃO DE ACIONAMENTO QUE POSSIBILITA A REGULAGEM DA TEMPORIZAÇÃO DO CICLO DE FUNCIONAMENTODE 06 A 11 SEGUNDOS.**
**PESO APROXIMADO: 0,610 grs**